Sommaire

1 Informations générales et utilisation prévue
2 Instructions de sécurité
3 Description
4 Contenu de la livraison
5 Outils et auxiliaires requis
6 Montage

1 Informations générales et utilisation prévue

Les joints pour câbles et tubes HRD sont adaptés pour l'insertion de câbles/tubes dans les carottages/gaines.

2 Instructions de sécurité

Lors des travaux de montage, protéger le joint pour câbles et tubes HRD contre tout endommagement, l'humidité et les saletés. Vérifier l'exhaustivité de la livraison et l'absence d'endommagement sur les pièces détachées. Seules des pièces non endommagées doivent être montées.

Lors de l'installation des joints pour câbles et tubes HRD, il convient de respecter les dispositions applicables des organismes professionnels, les dispositions de la VDE, les prescriptions nationales applicables en matières de sécurité et de prévention des d'accidents ainsi que les directives (instructions de travail et de procédure) de votre société.

Aucun produit à base de solvant ne doit être utilisé pour le nettoyage des joints pour câbles et tubes HRD! Nous recommandons d'utiliser le produit pour le nettoyage de câbles KR60 de Hauff-Technik.

Les joints pour câbles et tubes HRD ne sont pas des points fixes ou des paliers et, par conséquent, ne peuvent pas absorber les forces mécaniques. Les tassements prévisibles doivent être compensés par le montage d'aides au centrage et d'entretoises dans les gaines et les carottages.

3 Description (par ex. HRD 150-2G- 3/35)

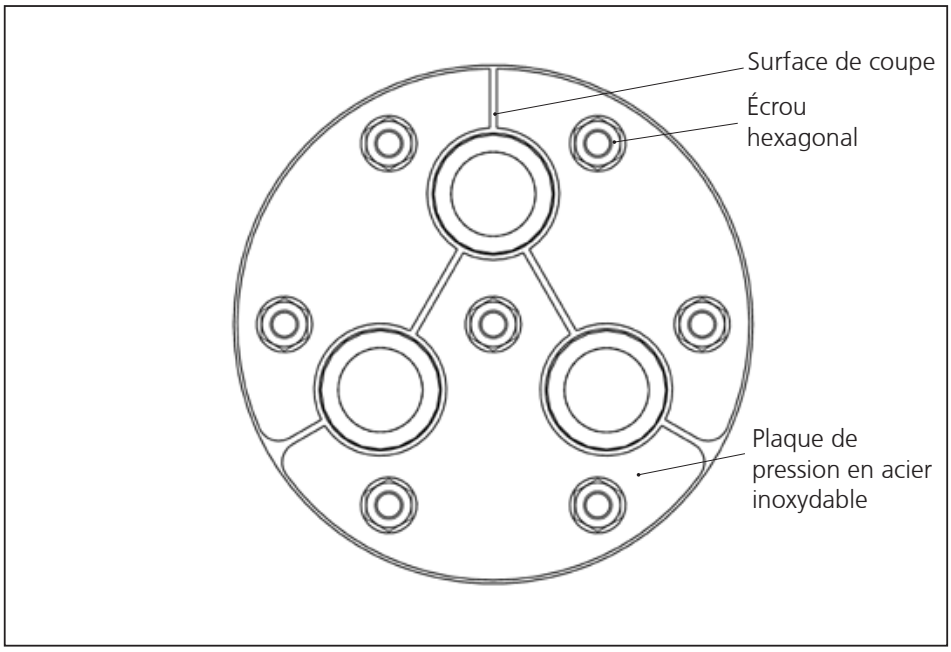

4 Contenu de la livraison

Le contenu de la livraison du joint pour câbles et tubes HRD comprend :

1 joint pour câbles et tubes HRD
1 tube de lubrifiant GM

5 Outils et auxiliaires requis

Pour installer correctement le joint pour câbles et tubes HRD, les outils et dispositifs d'aide suivants sont nécessaires en plus des outils standard :

1 clé dynamométrique, 1/4 pouce
1 extension de 100 mm, 1/4 de pouce
1 empreinte pour la visseuse sans fil, carré, 1/4 de pouce
1 douille pour clé à douille, 1/4 de pouce

- Lors du montage unilatéral du joint pour câbles et tubes HRD dans les carottages, l'étanchéité de l'extérieur du bâtiment est à effectuer.
- En cas de montage correct, il n'est pas nécessaire de resserrer les vis.

Légende

1 Flux de travail

Remarques à respecter

6 Montage

1 Avant le montage du joint pour câbles et tubes HRD, vérifier les diamètres extérieurs des câbles/tubes $\mathbf{d_a}$, le diamètre intérieur du carottage/de la gaine $\mathbf{D_i}$ ainsi que les dimensions du joint pour câbles et tubes HRD.
Les carottages présentant des inégalités importantes doivent être rectifiés et égalisés.
Nettoyer ensuite le carottage/la gaine.

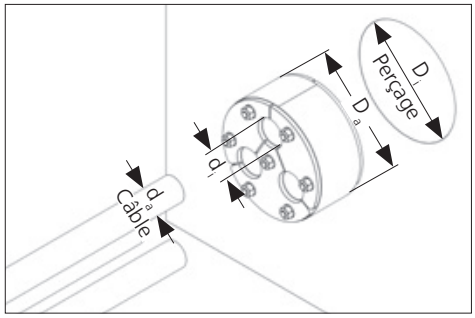

Dans la zone d'étanchéité, les câbles/tubes ne doivent pas présenter de stries longitudinales continues (le cas échéant, pousser le câble/tube vers l'avant ou l'arrière jusqu'à ce que les stries longitudinales ne soient plus visibles).

2 Enduire ensuite les surfaces de coupe et les surfaces d'étanchéité des câbles/tubes du joint pour câbles et tubes HRD avec du lubrifiant GM **(inclus dans le contenu de la livraison)**.

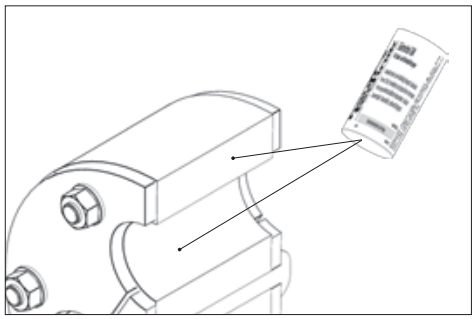

Ne pas enduire l'extérieur des surfaces d'étanchéité du point pour câbles et tubes HRD. Ces surfaces doivent être propres, sèches et exemptes de graisse.

3 Faire ensuite passer les câbles/tubes à travers le carottage/la gaine.

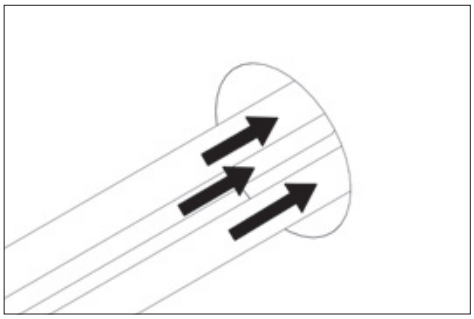

4 Rabattre ensuite le joint pour câbles et tubes HRD par-dessus les câbles/tubes et l'enfoncer dans le carottage/la gaine jusqu'à ce qu'il soit à fleur avec le mur.

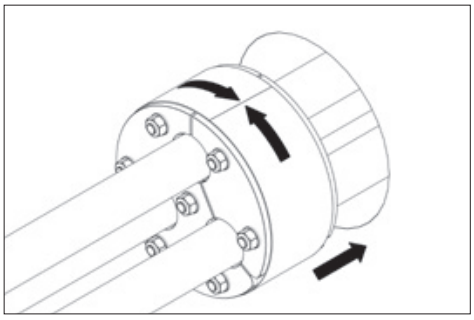

- Les écrous des vis à tête hexagonale doivent se trouver côté montage.
- Les ouvertures non utilisées doivent être obturées avec les bouchons appropriés.

5 Pour finir, serrer les écrous hexagonaux à l'aide d'une clé dynamométrique en plusieurs fois et en croix, jusqu'à ce que le couple **(voir tableau)** soit atteint.

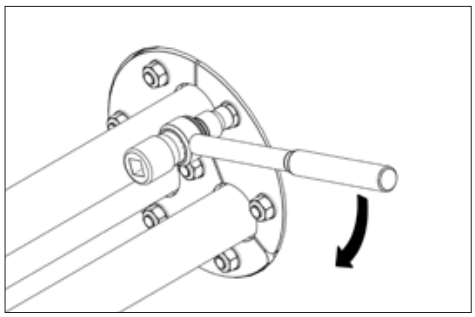

Pour les tubes à parois fines ou en mousse, les joints doivent être serrés de manière à ce que les tubes ne se déforment pas.

Tableau

Couple de serrage max. adm.		**Largeur nominale**
Filetage	Couple	Ouverture de clé
M5	4 Nm	8
M6	5 Nm	10
M8	12 Nm	13
M10	20 Nm	17

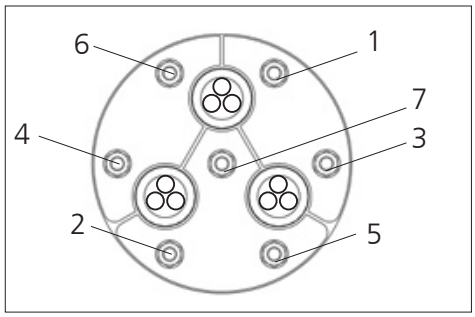

Nous vous signalons expressément que nous n'accordons aucune garantie pour les dommages résultant du non-respect des instructions fournies dans l'instruction de montage et d'un usage non conforme de nos produits ainsi que de leur association avec des produits tiers.

Téléphone SAV + +49 7322 1333-0

Sous réserve de modifications.