Sommaire

1 Généralités et usage
2 Consignes de sécurité
3 Description
4 Contenu de la livraison
5 Outils et dispositifs d'aide requis
6 Montage

1 Généralités et usage

Les joints annulaires standard HRD-SG sont adaptés pour l'insertion de 1 à 15 câbles/tubes avec un diamètre extérieur de 3,5 à 110 mm dans les carottages/gaines d'un diamètre intérieur de 80 à 200 mm.

2 Consignes de sécurité

Lors des travaux de montage, protéger le joint pour standard HRD-SG contre tout endommagement, l'humidité et les saletés. Vérifier l'exhaustivité de la livraison et l'absence d'endommagement sur les pièces détachées. Seules des pièces non endommagées doivent être montées.

Lors de l'installation du joint pour standard HRD-SG, il convient de respecter les dispositions applicables des organismes professionnels, les dispositions de la VDE, les prescriptions nationales applicables en matières de sécurité et de prévention des accidents ainsi que les directives (instructions de travail et de procédure) de votre société.

Aucun produit à base de solvant ne peut être utilisé pour le nettoyage des joints pour standard- HRD-SG. Nous recommandons d'utiliser le produit pour câbles KR 60 de Hauff-Technik.

Les joints pour standard HRD-SG ne sont pas des points fixes ou des paliers et, par conséquent, ne peuvent pas absorber les efforts mécaniques. Les affaissements prévisibles doivent être compensés par le montage d'aides au centrage et d'entretoises dans les gaines et les carottages.

3 Description (Exemple: HRD 200-SG- 3/6-54-4/6-26)

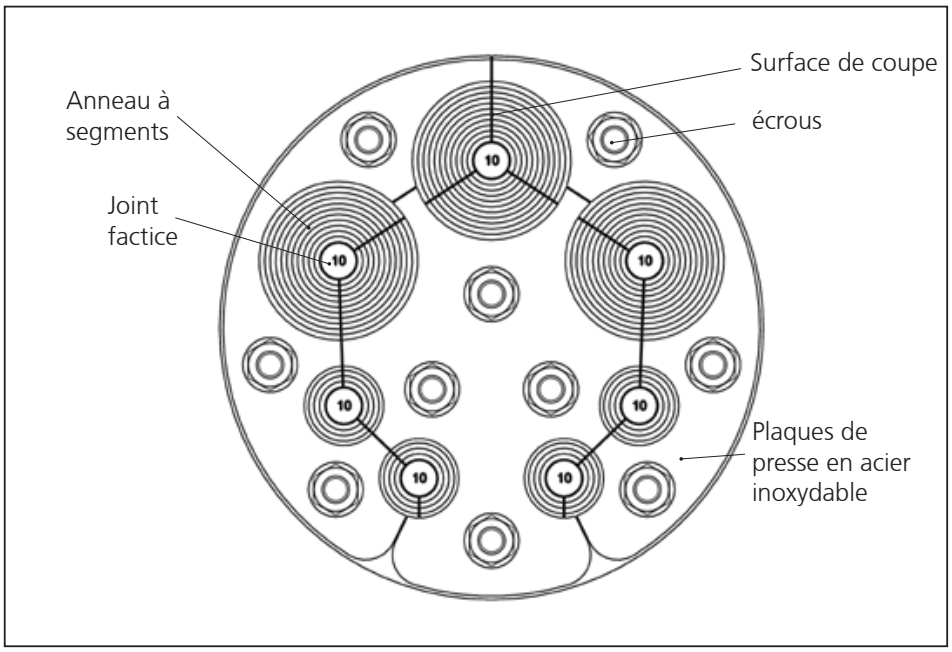

4 Contenu de la livraison

La livraison du joint pour câbles standard HRD-SG comprend :

1 standard HRD-SG
1 lubrifiant GM

5 Outils et dispositifs d'aide requis

Pour installer correctement le joint pour câbles standard HRD-SG, les outils et dispositifs d'aide suivants sont nécessaires en plus des outils standard :

1 clé dynamométrique, ¼ pouce
1 extension de 100 mm, ¼ pouce
1 adaptateur pour visseuse à accu 100 mm, ¼ pouce
1 embout de tournevis, ¼ pouce

Lors du montage unilatéral du joint pour câbles standard HRD-SG dans les carottages, l'étanchéité de l'extérieur du bâtiment est à effectuer.

Légende

1 Étapes de travail

Remarques à respecter

6 Montage

1

Nettoyer le carottage/la gaine et les câbles.
Remplir et lisser toutes les rugosités et/ou cavités.
Contrôler les dimensions des carottages/gaines et des câbles.

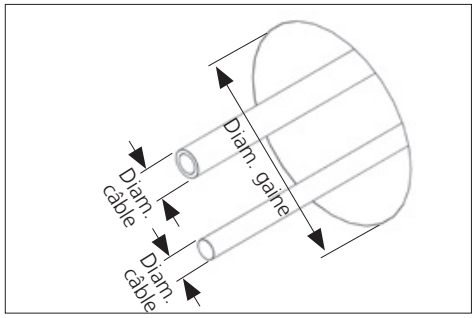

Dans la zone d'étanchéité, les câbles ne peuvent pas présenter de stries longitudinales continues (le cas échéant, pousser le câble vers l'avant ou l'arrière jusqu'à ce que les stries longitudinales ne soient plus visibles).

2

Ouvrir standard HRD-SG, retirer le joint factice correspondant et ôter les segments circulaires pour les séparer. Retirer le nombre de segments circulaires requis en fonction du diamètre de câble mesuré **(voir le tableau)**.
Toutes les surfaces coupées doivent ętre graissées avec de la graisse Hauff « GM ».

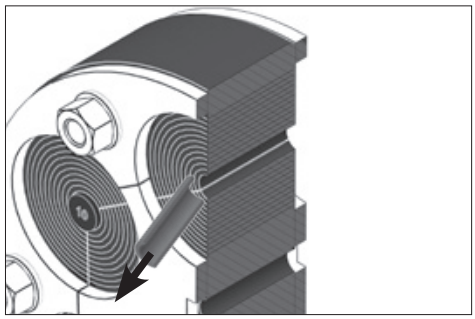

- Le nombre de segments sectionnés doit être le même pour tous les segments de joint annulaire associés.
- Les anneaux à segments doivent être retirés sans résidus.
- Si un nombre trop important de segments a été retiré, le joint pour câbles doit être complètement remplacé.

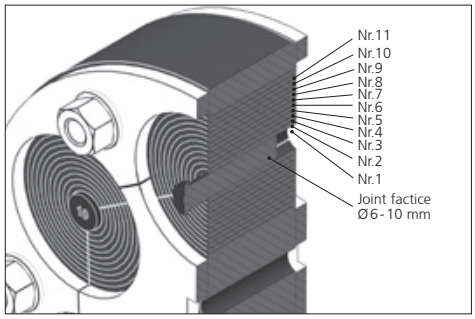

3

Passer Standard-Ringraumdichtung HRD-SG sur le câble et l'enfoncer dans le carottage/la gaine jusqu'à ce qu'il affleure avec le mur.

- Ne pas enduire l'extérieur des surfaces d'étanchéité du point pour câbles/tubes.
- L'extérieur de la surface d'étanchéité du joint pour câbles/tubes doit être exempt de graisse et sèche.

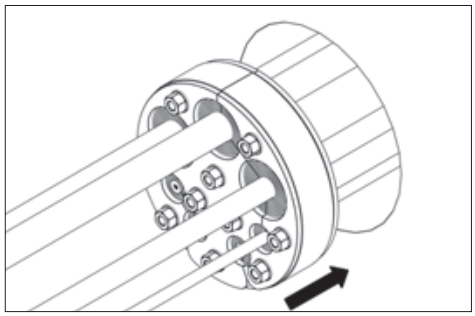

Les segments circulaires ne doivent pas se chevaucher dans l'installation.

4

Pour terminer, serrer en croix tous les écrous du joint annulaire en caoutchouc jusqu'à atteindre le couple correspondant **(voir tableau)**.

Serrer en croix tous les écrous les vis uniformément afin que les plaques de pression ne se chevauchent pas.

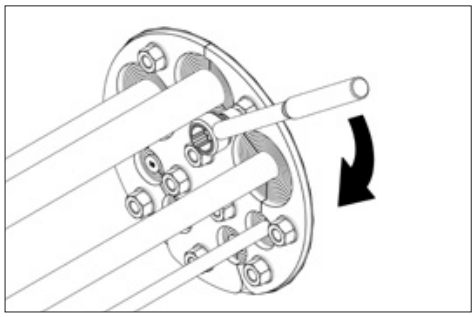

Tableau

Domaine d'application	Joint à segments circulaires	Plage de dimension du câble d_a	Couple
HRD 80-SG-1/6-41			
1/Ø 6 - 41 mm	Joint factice	Ø 6 - 10 mm	6 Nm
	N° 1	Ø 10 - 14 mm	
	N° 2	Ø 14 - 18 mm	
	N° 3	Ø 18 - 22 mm	
	N° 4	Ø 22 - 26 mm	
	N° 5	Ø 26 - 30 mm	
	N° 6	Ø 30 - 34 mm	
	N° 7	Ø 34 - 38 mm	
	N° 8	Ø 38 - 41 mm	
HRD 100-SG-1/24-52			
1/Ø 24 - 52 mm	Joint factice	Ø 24 - 28 mm	10 Nm
	N° 1	Ø 28 - 32 mm	
	N° 2	Ø 32 - 36 mm	
	N° 3	Ø 36 - 40 mm	
	N° 4	Ø 40 - 44 mm	
	N° 5	Ø 44 - 48 mm	
	N° 6	Ø 48 - 52 mm	
HRD 100-SG-2/8-30-3/4-16,5			
2/Ø 8 - 30 mm	Joint factice	Ø 8 - 10 mm	6 Nm
	N° 1	Ø 10 - 14 mm	
	N° 2	Ø 14 - 18 mm	
	N° 3	Ø 18 - 22 mm	
	N° 4	Ø 22 - 26 mm	
	N° 5	Ø 26 - 30 mm	
3/Ø 4 - 16,5 mm	Joint factice	Ø 4 - 5 mm	
	N° 1	Ø 5 - 7 mm	
	N° 2	Ø 7 - 11 mm	
	N° 3	Ø 11 - 16,5 mm	
HRD 100-SG-4/8-30			
4/Ø 8 - 30 mm	Joint factice	Ø 8 - 10 mm	10 Nm
	N° 1	Ø 10 - 14 mm	
	N° 2	Ø 14 - 18 mm	
	N° 3	Ø 18 - 22 mm	
	N° 4	Ø 22 - 26 mm	
	N° 5	Ø 26 - 30 mm	
HRD 100-SG-8/4-16,5			
8/Ø 4 - 16,5 mm	Joint factice	Ø 4 - 7 mm	8 Nm
	N° 1	Ø 7 - 11 mm	
	N° 2	Ø 11 - 16,5 mm	
HRD 104-SG-4/8-30			
4/Ø 8 - 30 mm	Joint factice	Ø 8 - 10 mm	10 Nm
	N° 1	Ø 10 - 14 mm	
	N° 2	Ø 14 - 18 mm	
	N° 3	Ø 18 - 22 mm	
	N° 4	Ø 22 - 26 mm	
	N° 5	Ø 26 - 30 mm	

Domaine d'application	Joint à segments circulaires	Plage de dimension du câble d_a	Couple
HRD 104-SG-1/24-52			
1/Ø 24 - 52 mm	Joint factice	Ø 24 - 28 mm	10 Nm
	N° 1	Ø 28 - 32 mm	
	N° 2	Ø 32 - 36 mm	
	N° 3	Ø 36 - 40 mm	
	N° 4	Ø 40 - 44 mm	
	N° 5	Ø 44 - 48 mm	
	N° 6	Ø 48 - 52 mm	
HRD 125-SG-3/10-40			
3/Ø 10 - 40 mm	Joint factice	Ø 10 - 12 mm	8 Nm
	N° 1	Ø 12 - 16 mm	
	N° 2	Ø 16 - 20 mm	
	N° 3	Ø 20 - 24 mm	
	N° 4	Ø 24 - 28 mm	
	N° 5	Ø 28 - 32 mm	
	N° 6	Ø 32 - 36 mm	
	N° 7	Ø 36 - 40 mm	
HRD 125-SG-6/6-31			
6/Ø 6 - 31 mm	Joint factice	Ø 6 - 8 mm	8 Nm
	N° 1	Ø 8 - 12 mm	
	N° 2	Ø 12 - 16 mm	
	N° 3	Ø 16 - 20 mm	
	N° 4	Ø 20 - 24 mm	
	N° 5	Ø 24 - 28 mm	
	N° 6	Ø 28 - 31 mm	
HRD 125-SG-10/4-16,5			
10/Ø 4 - 16,5 mm	Joint factice	Ø 4 - 8 mm	8 Nm
	N° 1	Ø 8 - 12 mm	
	N° 2	Ø 12 - 16,5 mm	
HRD 150-SG-1/12-75			
1/Ø 12 - 75 mm	Joint factice	Ø 12 mm	12 Nm
	N° 1	Ø 13 - 20 mm	
	N° 2	Ø 20 - 28 mm	
	N° 3	Ø 28 - 36 mm	
	N° 4	Ø 36 - 44 mm	
	N° 5	Ø 44 - 51 mm	
	N° 6	Ø 51 - 59 mm	
	N° 7	Ø 59 - 67 mm	
	N° 8	Ø 67 - 75 mm	
HRD 150-SG-1/75-110			
1/Ø 75 - 110 mm	Joint factice	Ø 75 - 77 mm	6 Nm
	N° 1	Ø 77 - 82 mm	
	N° 2	Ø 82 - 89 mm	
	N° 3	Ø 89 - 96 mm	
	N° 4	Ø 96 - 103 mm	
	N° 5	Ø 103 - 110 mm	

Tableau

Domaine d'application	Joint à segments circulaires	Plage de dimension du câble d_a	Couple
HRD 150-SG-3/22-54			
3/Ø 22-54 mm	Joint factice	Ø 22-23 mm	10 Nm
	N° 1	Ø 23-27 mm	
	N° 2	Ø 27-31 mm	
	N° 3	Ø 31-35 mm	
	N° 4	Ø 35-39 mm	
	N° 5	Ø 39-43 mm	
	N° 6	Ø 43-47 mm	
	N° 7	Ø 47-51 mm	
	N° 8	Ø 51-54 mm	
HRD 150-SG-4/8-30-6/4-16,5			
4/Ø 8-30 mm	Joint factice	Ø 8-10 mm	6 Nm
	N° 1	Ø 10-14 mm	
	N° 2	Ø 14-18 mm	
	N° 3	Ø 18-22 mm	
	N° 4	Ø 22-26 mm	
	N° 5	Ø 26- 30 mm	
6/Ø 4-16,5 mm	Joint factice	Ø 4 -5 mm	
	N° 1	Ø 5 -7 mm	
	N° 2	Ø 7- 11 mm	
	N° 3	Ø 11- 16,5 mm	
HRD 150-SG-6/8-35			
6/Ø 8-35 mm	Joint factice	Ø 8-11 mm	10 Nm
	N° 1	Ø 11-15 mm	
	N° 2	Ø 15-19 mm	
	N° 3	Ø 19-23 mm	
	N° 4	Ø 23-27 mm	
	N° 5	Ø 27-31 mm	
	N° 6	Ø 31-35 mm	
HRD 150-SG-9/6-25			
9/Ø 6-25 mm	Joint factice	Ø 6-9 mm	6 Nm
	N° 1	Ø 9-13 mm	
	N° 2	Ø 13-17 mm	
	N° 3	Ø 17-21 mm	
	N° 4	Ø 21-25 mm	

Domaine d'application	Joint à segments circulaires	Plage de dimension du câble d_a	Couple
HRD 200-SG-3/6-54-4/6-26			
4/Ø 6-26 mm	Joint factice	Ø 6-10 mm	25 Nm
	N° 1	Ø 10-14 mm	
	N° 2	Ø 14-18 mm	
	N° 3	Ø 18-22 mm	
	N° 4	Ø 22-26 mm	
3/Ø 6-54 mm	Joint factice	Ø 6-10 mm	
	N° 1	Ø 10-14 mm	
	N° 2	Ø 14-18 mm	
	N° 3	Ø 18-22 mm	
	N° 4	Ø 22-26 mm	
	N° 5	Ø 26-30 mm	
	N° 6	Ø 30-34 mm	
	N° 7	Ø 34-38 mm	
	N° 8	Ø 38-42 mm	
	N° 9	Ø 42-46 mm	
	N° 10	Ø 46-50 mm	
	N° 11	Ø 50-54 mm	
HRD 200-SG-7/10-32-8/3,5-16,5			
7/Ø 10-32 mm	Joint factice	Ø 10-12 mm	12 Nm
	N° 1	Ø 12-16 mm	
	N° 2	Ø 16-20 mm	
	N° 3	Ø 20-24 mm	
	N° 4	Ø 24-28 mm	
	N° 5	Ø 28-32 mm	
8/Ø 3,5-16,5 mm	Joint factice	Ø 3,5-4 mm	
	N° 1	Ø 4-8 mm	
	N° 2	Ø 8-12 mm	
	N° 3	Ø 12-16,5 mm	

Sous réserve de modifications.

Téléphone SAV +49 7322 1333-0

Conformément à l'usage prévu, nos produits sont conçus exclusivement pour être intégrés dans des constructions dont les matériaux sont conformes à la réglementation technique en vigueur. Nous déclinons toutes responsabilités dans le cas d'une utilisation non-conforme pour l'usage indiqué si nous n'avons pas donné notre accord par écrit après consultation.